Planungsinformation
Belegungsmuster für NC-Werkzeughalter

Die Kapazität der verschiedenen Lager- und Transporteinheiten für NC-Werkzeuge geht aus der unten stehenden Tabelle hervor. Das Belegungsmuster für jeden Werkzeugtyp kann neben der entsprechenden Artikelnummer abgelesen werden. Mit diesem Muster errechnet sich aus der Tabelle die maximale Kapazität pro eingesetzter Lager- und Transporteinheit.

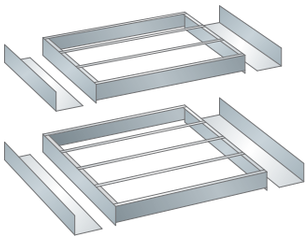

Einsatzrahmen in Schubladen

Breite x Tiefe mm	Einheiten (E)	A	B	D	E	F	G	H
612 x 459	**36 x 27 E**	27	24	21	18	15	12	3
918 x 459	**54 x 27 E**	42	39	33	27	24	21	-
612 x 612	**36 x 36 E**	36	32	28	24	20	16	4
765 x 612	**45 x 36 E**	40	40	36	28	24	20	-
918 x 612	**54 x 36 E**	56	52	44	36	32	28	-
1088 x 612	**64 x 36 E**	68	60	52	44	36	32	-

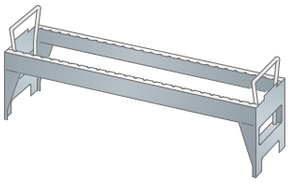

Werkzeugwechselrahmen

Breite x Tiefe mm	Einheiten (E)	A	B	D	E	F	G	H
562 x 140	**36 E**	9	8	7	6	5	4	1
946 x 140	**54 E**	16	14	12	10	8	7	-

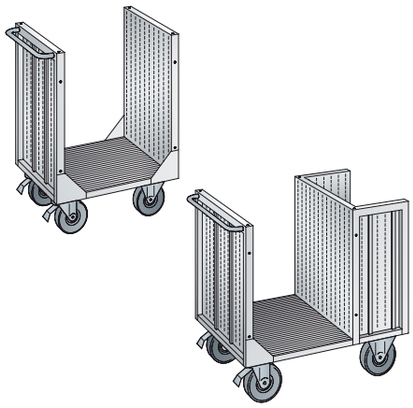

NC-Transportwagen

Bei Bestückung von 1 Einsatzrahmen und 2 Werkzeugwechselrahmen.

Breite x Tiefe x Höhe mm	Einheiten (E)	A	B	D	E	F	G	H
765 x 514 x 932	**36 x 27 E**	45	40	35	30	25	20	5

Bei Bestückung von 1 Einsatzrahmen und 4 Werkzeugwechselrahmen.

Breite x Tiefe x Höhe mm	Einheiten (E)	A	B	D	E	F	G	H
1080 x 692 x 975	**36 x 36 E**	72	64	56	48	40	32	8

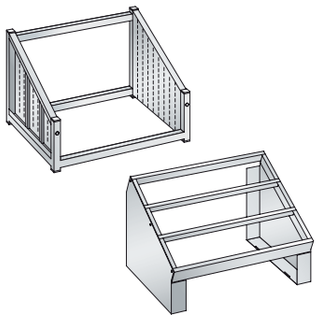

NC-Tischständer

Zur Aufnahme von 3 Werkzeugwechselrahmen.

Breite x Tiefe x Höhe mm	Einheiten (E)	A	B	D	E	F	G	H
660 x 500 x 395	**36 E**	27	24	21	18	15	12	3

Mit Einsatzrahmen für 3 Bahnen.

Breite x Tiefe x Höhe mm	Einheiten (E)	A	B	D	E	F	G	H
588 x 413 x 345	**36 x 27 E**	27	24	21	18	15	12	3

www.lista.com © 2014